rovatti pompe	Elettropompe monoblocco Serie "ME"	TAB. N° 9

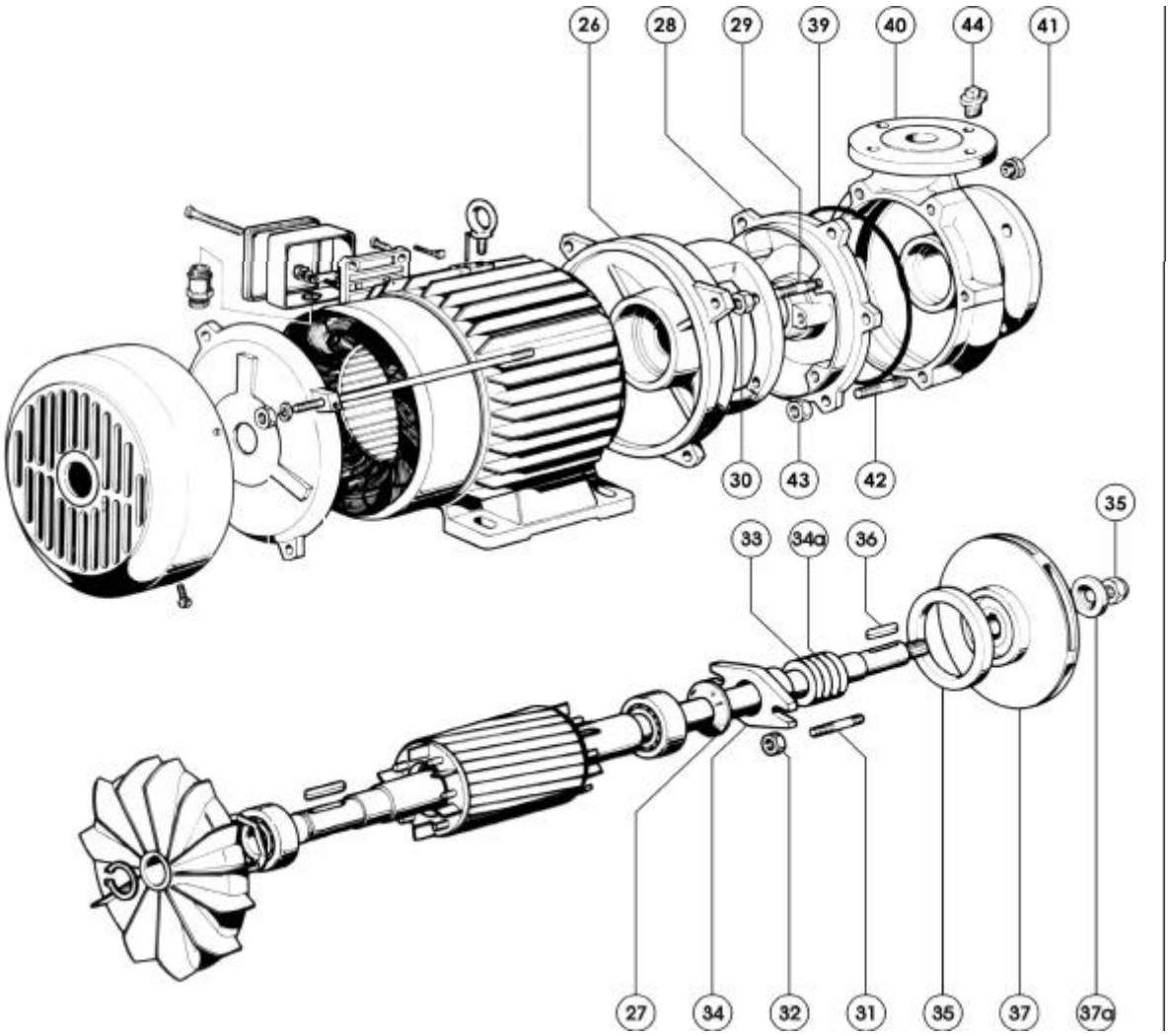

rovatti pompe	ELETTROPOMPE MONOBLOCCO Serie " ME " DISTINTA PARTICOLARI	TABELLA N° 9 Pag. 6 di 23

POS.	DESCRIZIONE	ME9 / 40BN		ME10 / 40BN		MATERIALI
		Disegno	n. pz.	Disegno	n. pz.	
26	Coperchio anteriore	12444	1	12444	1	Ghisa classe 200 UNI 185
27	Anello para acqua	AP2	1	AP2	1	Gomma
28	Sopporto pompa	4438	1	4438	1	Ghisa classe 200 UNI 185
29	Vite prigioniera	VP3	4	VP3	4	Acciaio 8.8 UNI 3740
30	Dado	DEA10	4	DEA10	4	Acciaio 6S UNI 3740
31	Vite prigioniera	VP2	2	VP2	2	Acciaio 8.8 UNI 3740
32	Dado	DEA8	2	DEA8	2	Acciaio 6S UNI 3740
33	Anello premistoppa	5639	5	5639	5	Turbosol
34	Flangia premistoppa	2018	1	2018	1	Ottone stampato
34a	Boccola	5532	1	5532	1	Ottone OT58 UNI 2012
35	Anello di usura	---	-	---	-	-
36	Linguetta	LI20	1	LI20	1	Acciaio C50
37	Girante	6442	1	6442	1	Ghisa classe 200 UNI 185
37a	Distanziale	RB14	1	RB14	1	Acciaio
38	Dado autobloccante	DA14b	1	DA14b	1	Acciaio
39	Guarnizione OR	4444	1	4444	1	Gomma
40	Corpo pompa	4440	1	4440	1	Ghisa classe 250 UNI 185
41	Tappo	NO19	2	NO19	2	Acciaio C20 cadmiato
42	Vite prigioniera	VP4	6	VP4	6	Acciaio 8.8 UNI 3740
43	Dado	DEA10	6	DEA10	6	Acciaio 6S UNI 3740
44	Tappo	NO9	1	NO9	1	Ottone
99	Anello di usura	5880	1	5880	1	Ghisa classe 200 UNI 185