PLATEAU PRED

INDEX

1-Chassis partie arriére
2-Essieu
3-Tête d'attelage
4-Verin d'orientation de tête et d'essieu
5-Verin de levée
6-Roue
7-Frein à main
8-Planches

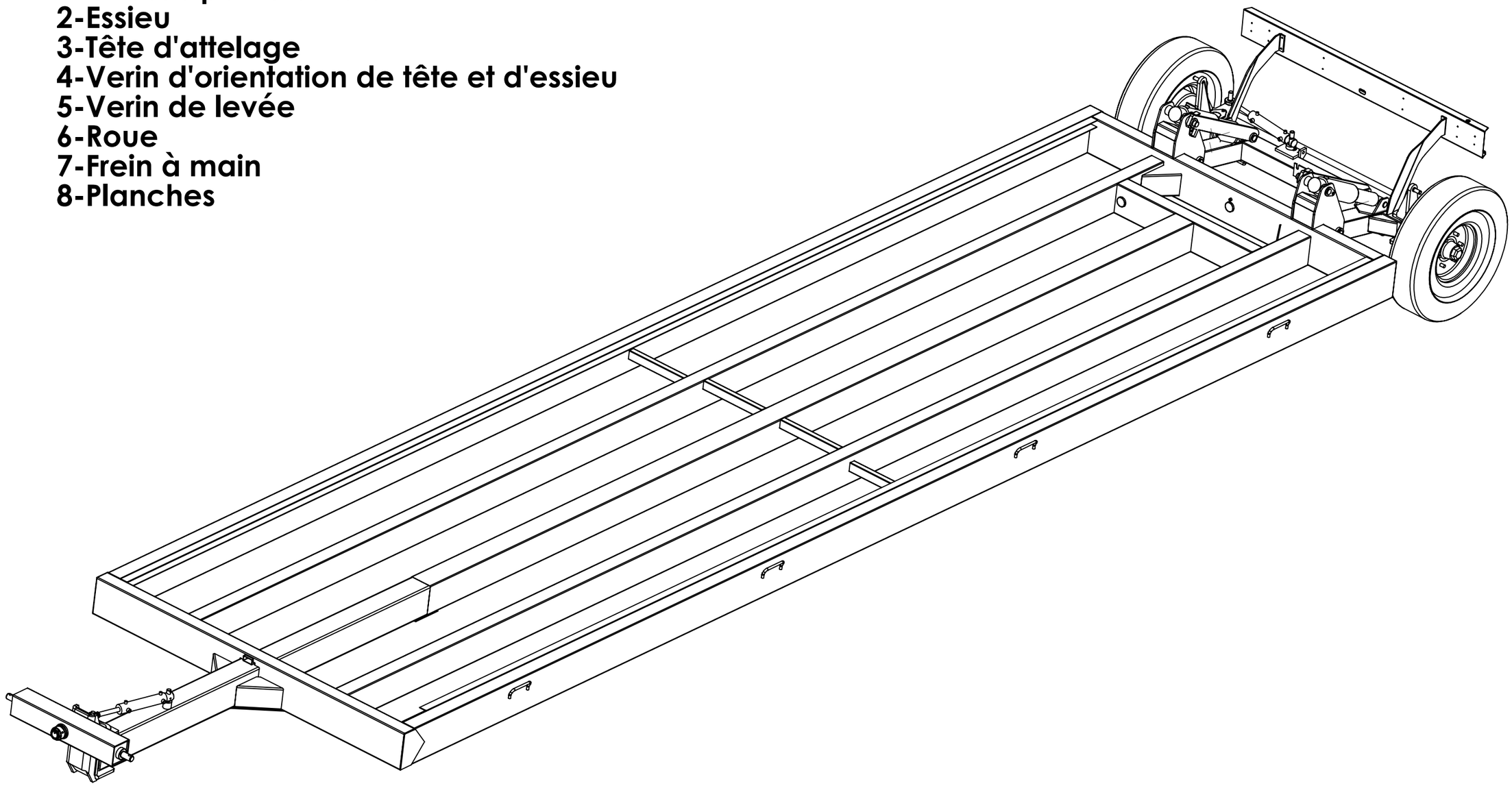

Chassis partie arriére

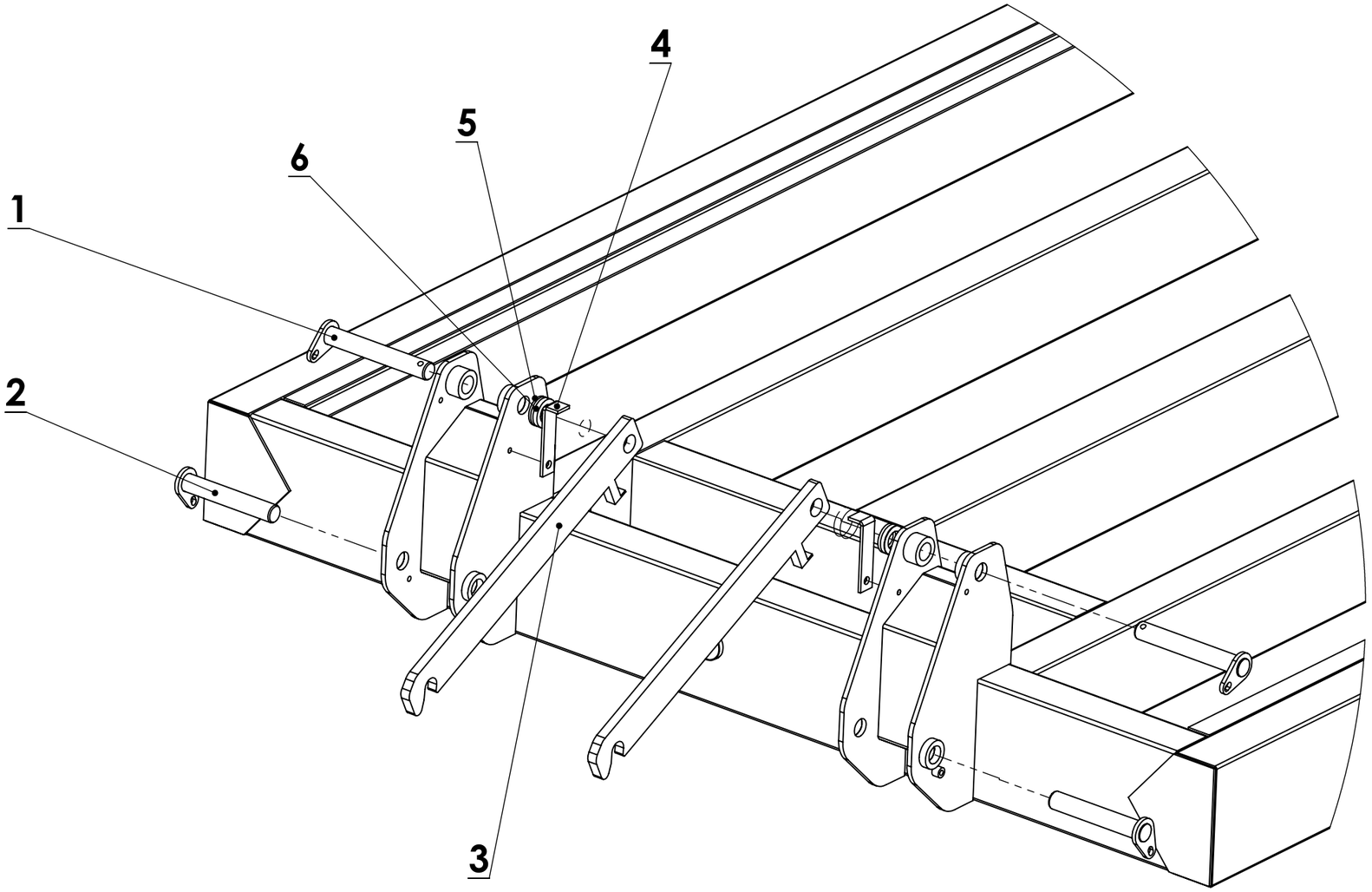

#	Référence	QTE	Designation		note	
1	PL04049P	2	Axe de verin de levée			
2	PL04047E	2	Axe essieu chassis			
3	PL04043P	2	Plat bloccage position route			
4	PL04014P	2	Bloccage position route			
5	PC02008P	2	bague I10			
6	PC02008P	2	bague I15			

ESSIEU

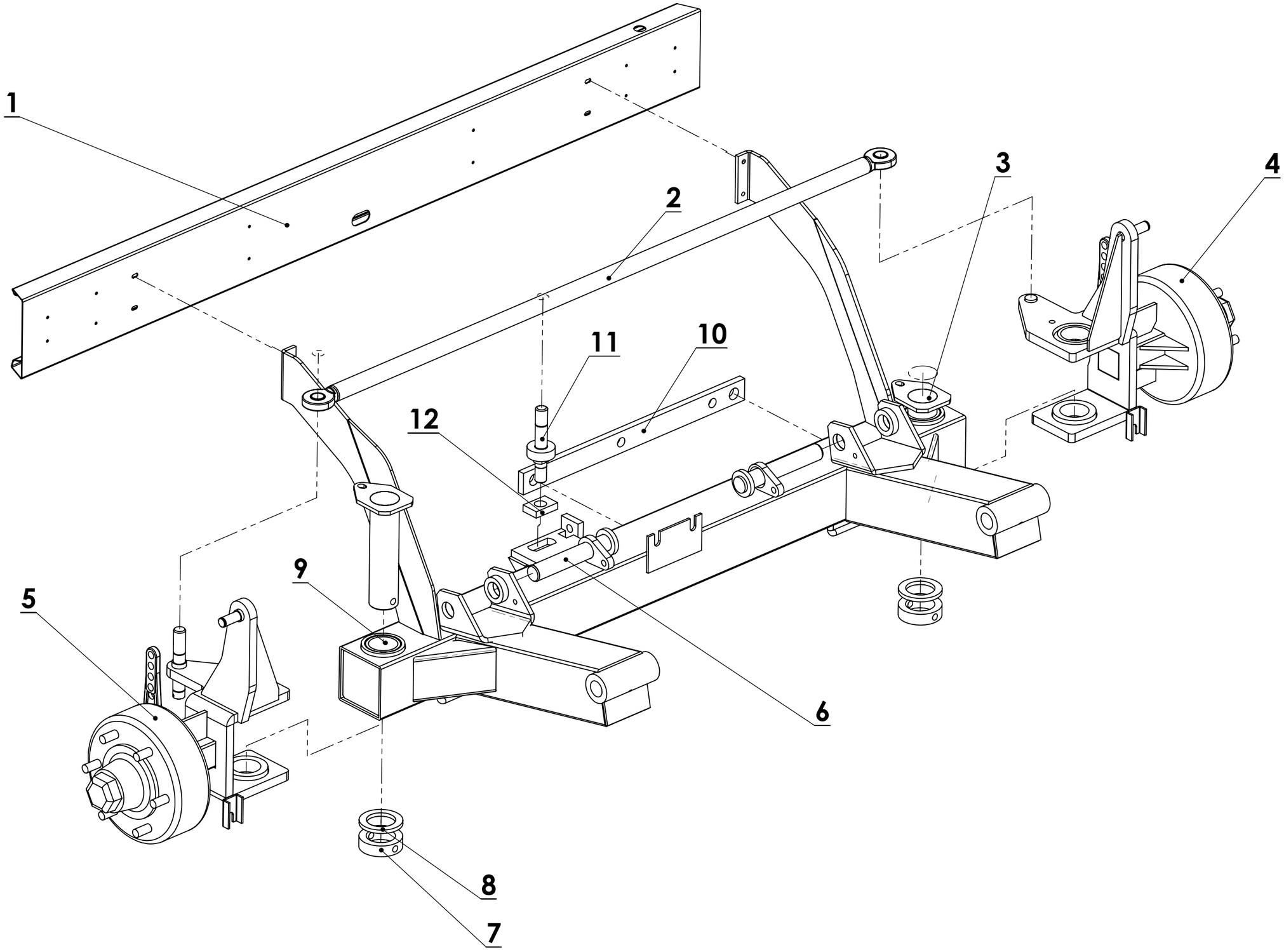

#	Référence	QTE	Designation		note	
1	PL02026P	1	Rampe d'éclairage			
2	PL04053E	1	Barre de direction			
3	PL04055E	2	Axe de support de roue			
4	PL04042E	1	Moyeu gauche			
5	PL04040E	1	Moyeu droit			
6	PL04046E	2	Axe verin de levée sur essieu			
7	CT01051P	2	Bague de bloccage d'essieu			
8	CT03035P	2	Bague bronze			
9	PL04020P	4	Bague ertalon			
10	PL04051P	1	Plat de purge			
11	PL04050P	1	Axe de platine			
12	PL04101P	1	Plat de bloccage de direction			

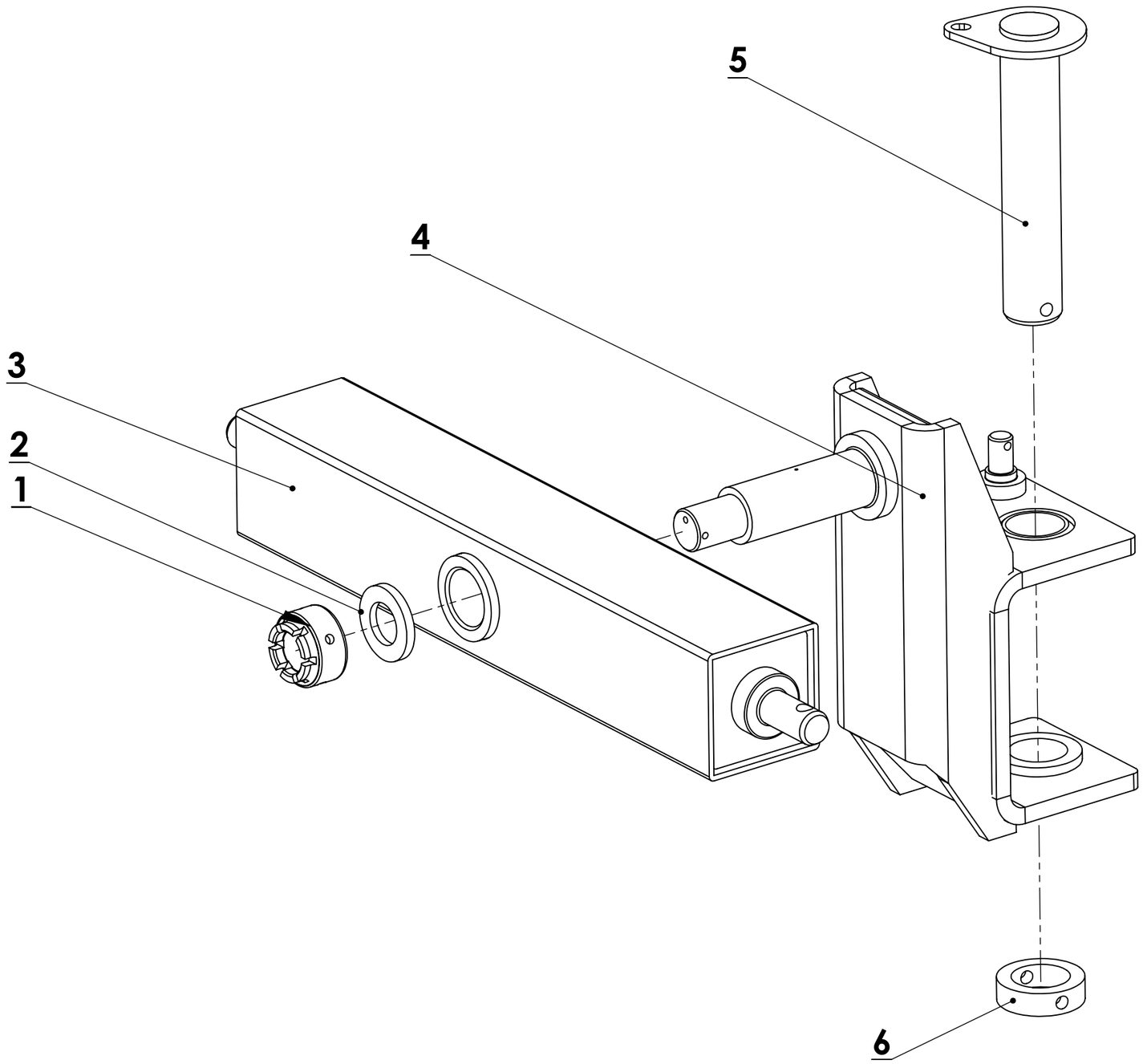
5
4
3
2
1
6

#	Référence	QTE	Designation		note	
1	PL02042P	1	Ecrou M45			
2	PL02041P	1	Bague bronze			
3	PL02034P	1	Support piton			
4	PL11007E	1	Rotation de tête			
5	PL11009E	1	Axe de rotation			
6	CT01051P	1	Bague de bloccage d'essieu			

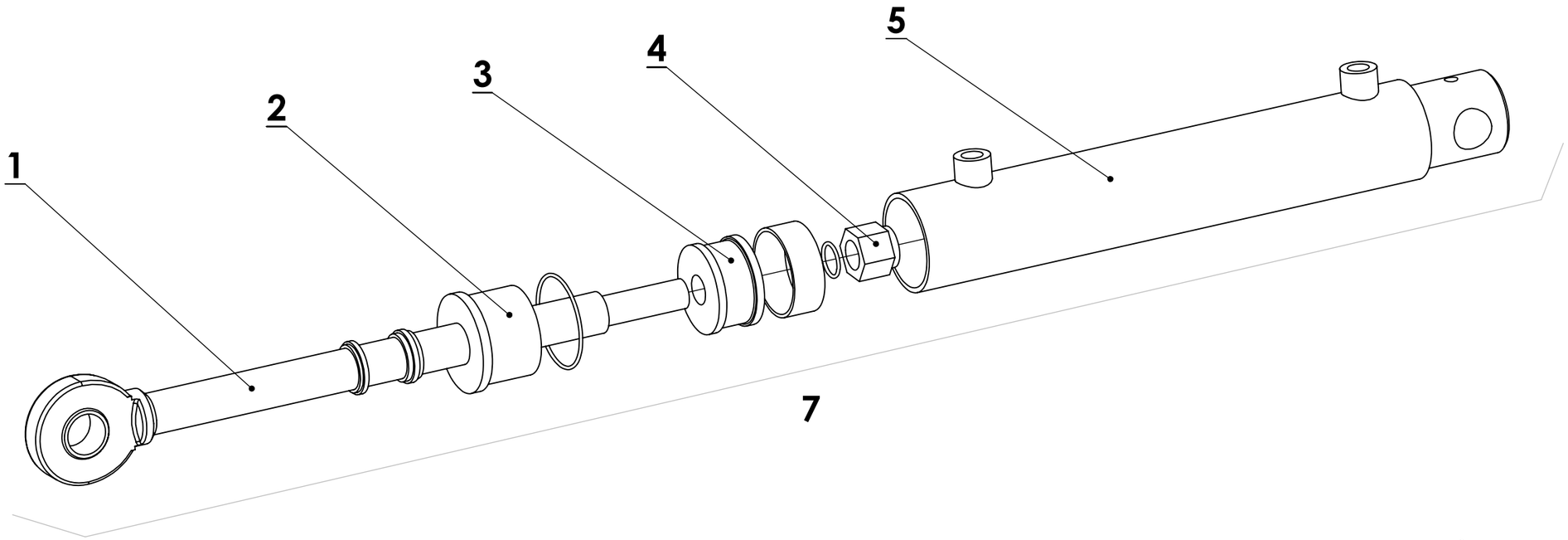
1
2
3
4
5
7

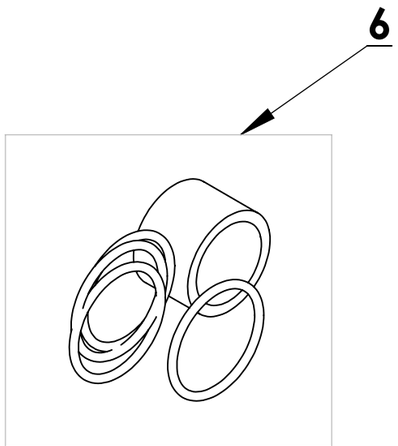
6

#	Référence	QTE	Designation		note	
1		1	Tige de verin			
2		1	Chapeau			
3		1	Piston			
4		1	Ecrou			
5		1	Corps de verin			
6	KITJ 21233	1	Kit de joint			
7	FE07009E	1	Verin complet			

Verin de Levée

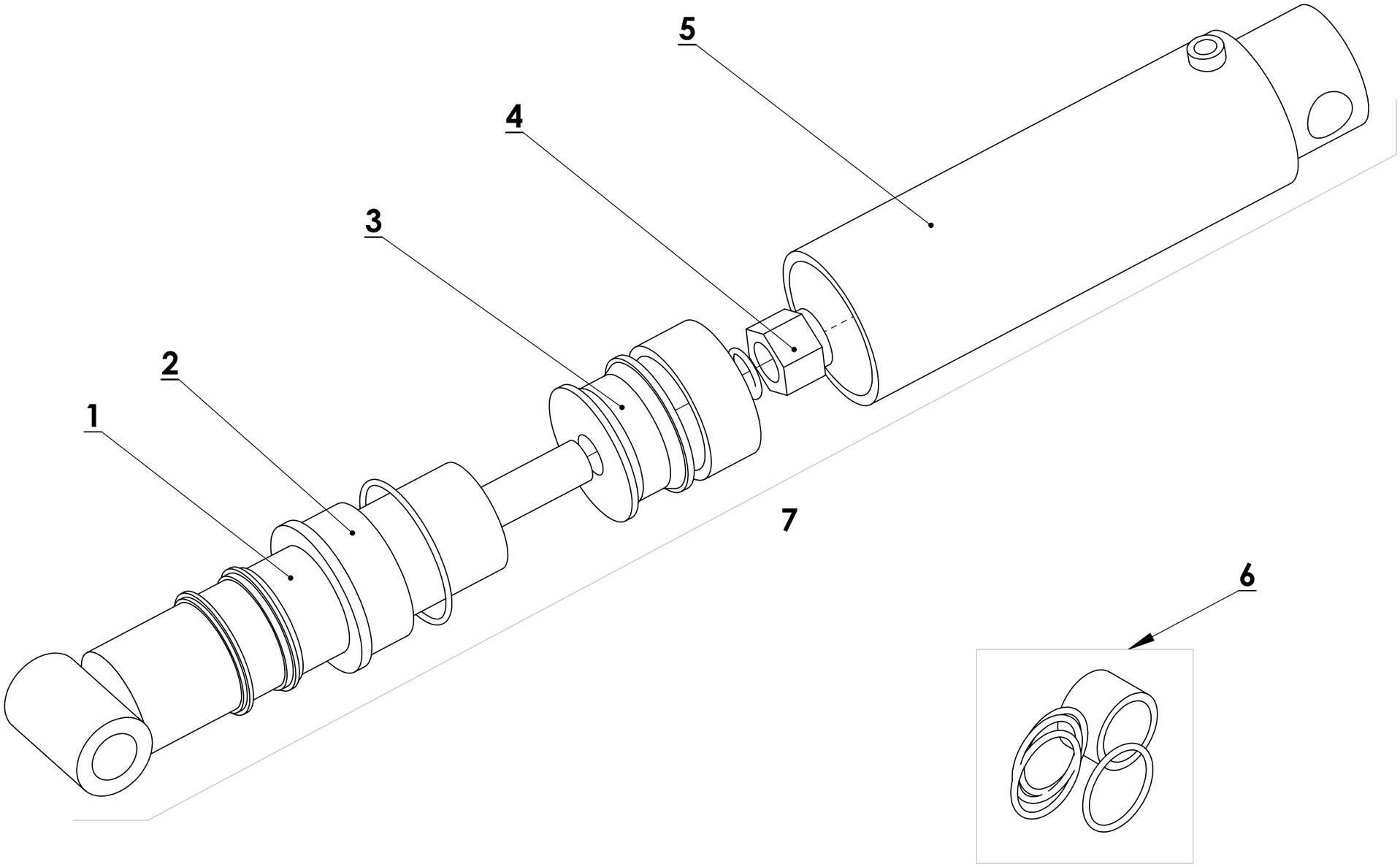

3		1	Piston			
4		1	Ecrou			
5		1	Corps de verin			
6	KITJ 21233	1	Kit de joint			
7	FE07008E	1	Verin complet			

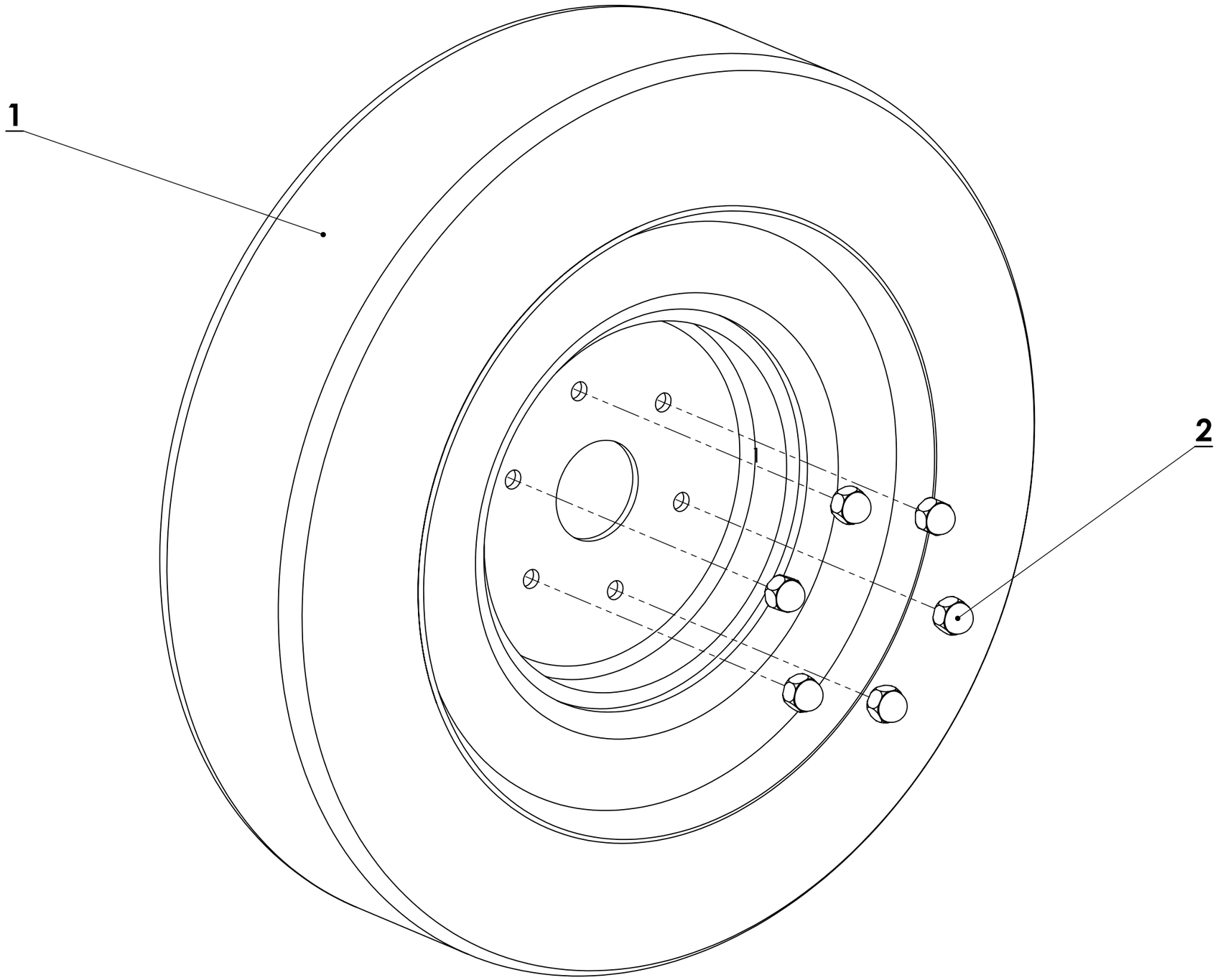
1
2

#	Référence	QTE	Designation		note	
1	FE06006P	2	Pneu d'essieu arrière			
2	FE06EC6P	12	Ecrous borgne bombé			

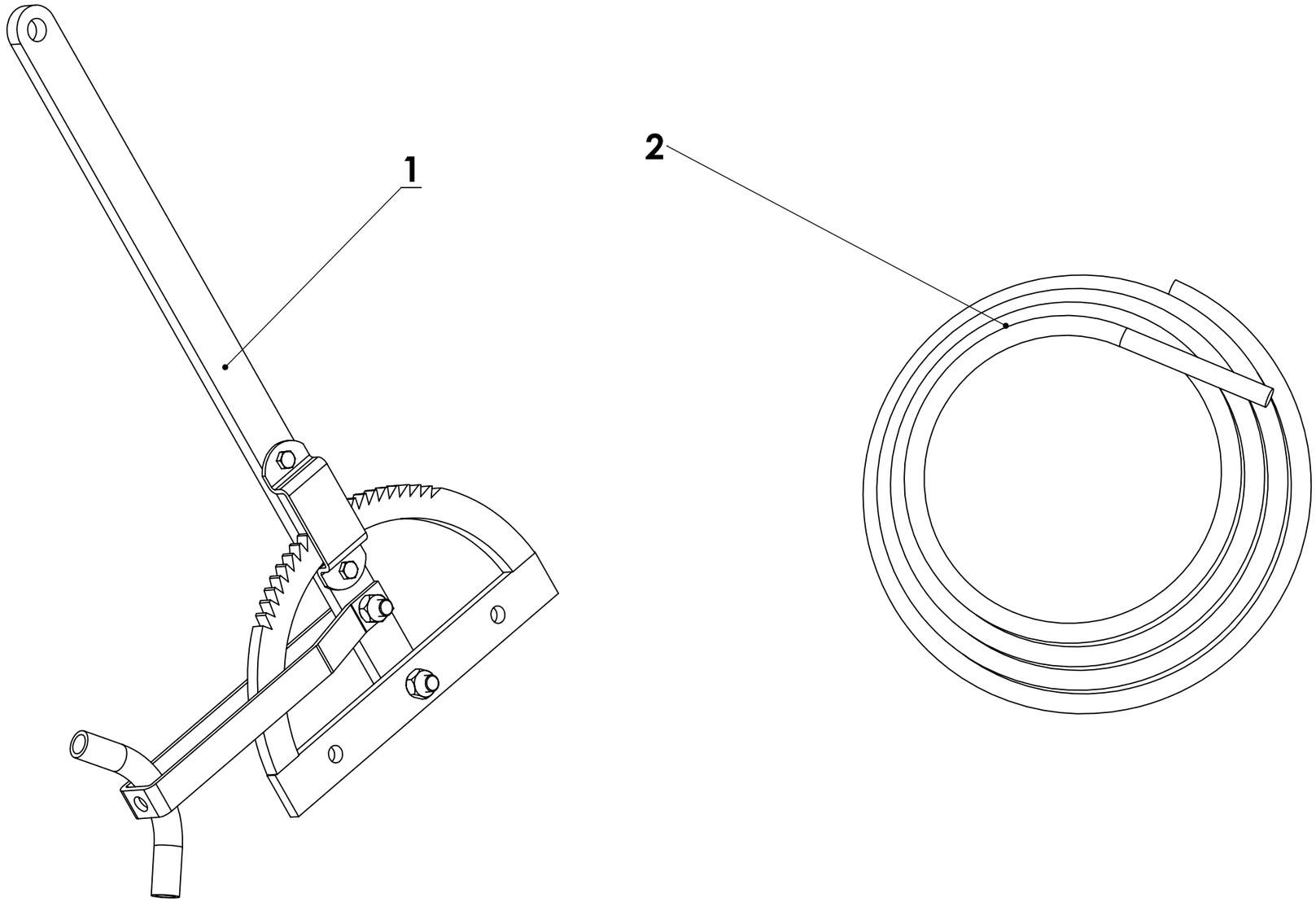
1
2

#	Référence	QTE	Designation		note	
1	FE11001E	1	Frein à main			
2	FE11CA	1	Cable de frein			

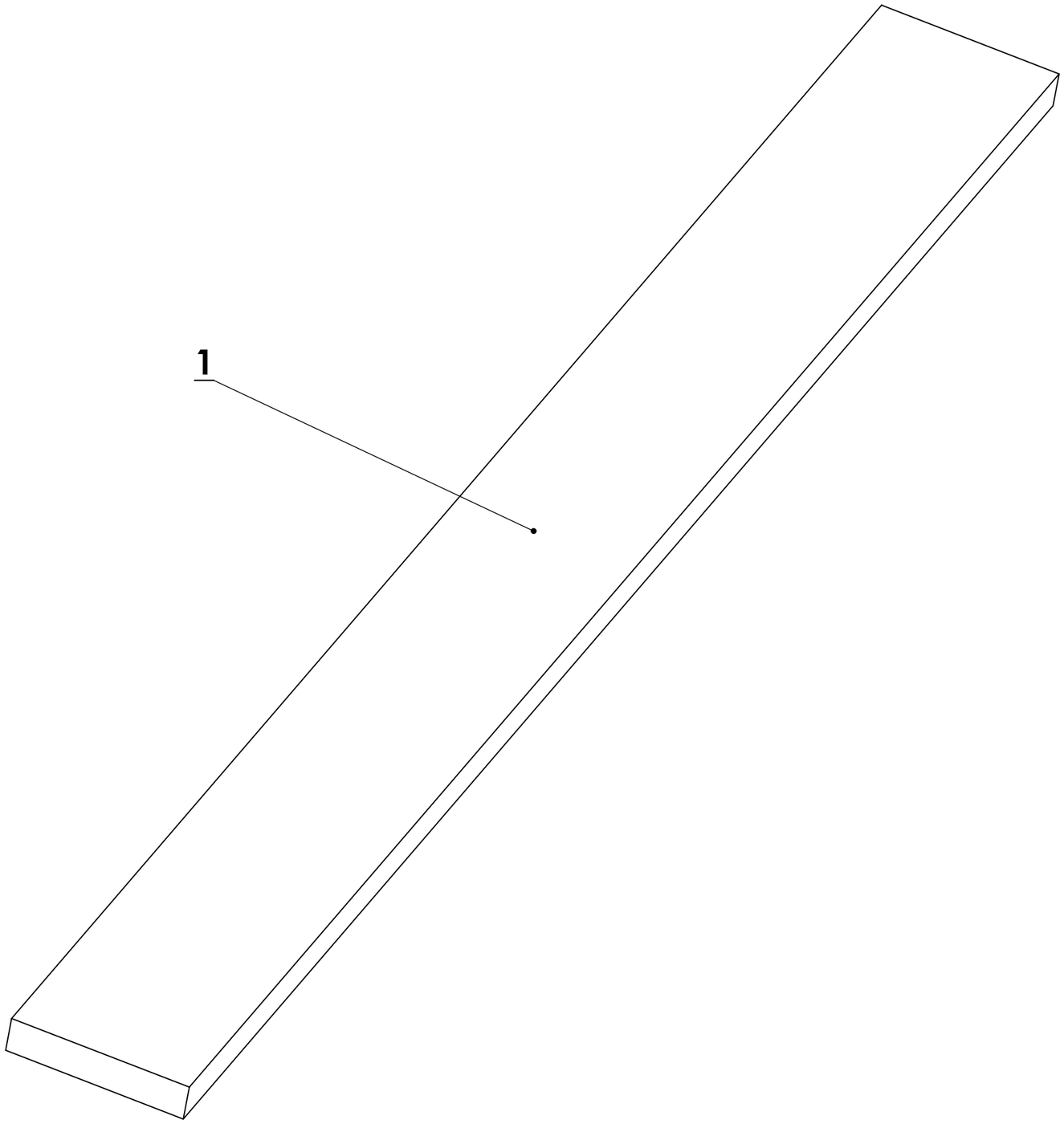
1

#	Référence	QTE	Designation		note	
1	FE08010P	44	Planche			